eBus Buskoppler Ethernet
eBus Coupler Ethernet

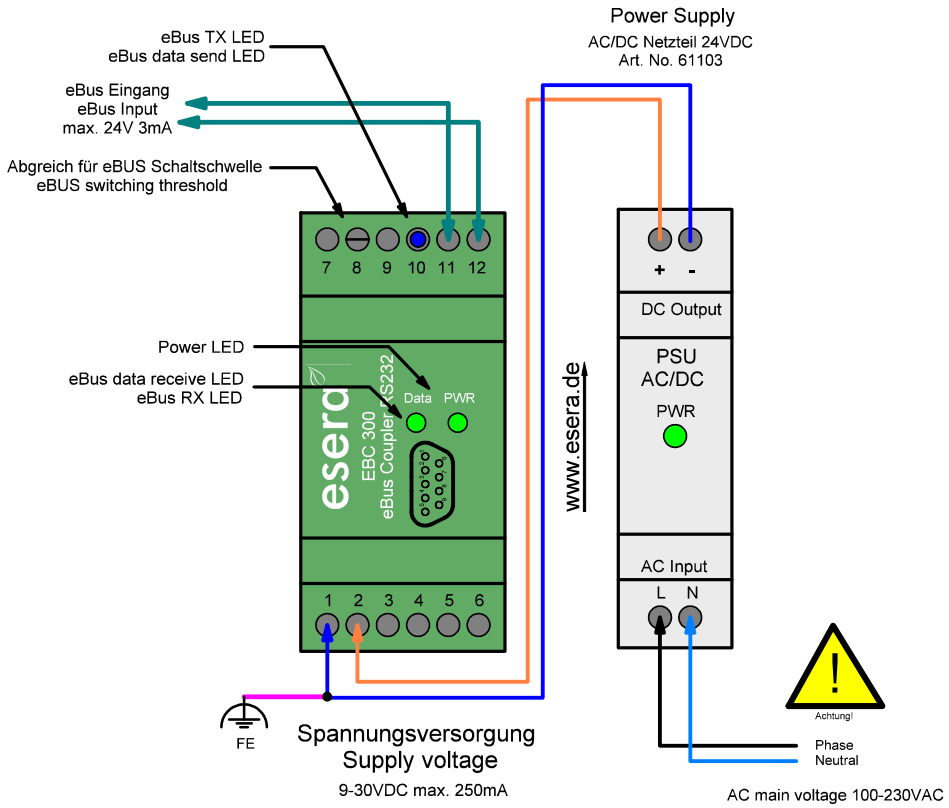

Produkt Informationen
Product Information

All rights reserved, including the right to reproduce and distribution and translation.
No part of this document may in any form reproduced or under without the written consent of ESERA GmbH
Are processed using electronic systems, copied or distributed.
The use of the circuit shown is free for personal use only.
© 2010 - 2024 ESERA GmbH, Kaufbeuren/Germany.

Alle Rechte vorbehalten, insbesondere das Recht auf Vervielfältigung und
Verbreitung sowie Übersetzung. Kein Teil dieses Dokuments darf in irgendeiner Form ohne
schriftliche Genehmigung von ESERA GmbH reproduziert oder unter Verwendung
elektronischer Systeme verarbeitet, vervielfältigt oder verbreitet werden.
Die Nutzung der dargestellten Schaltung ist nur für private Nutzung frei.
© 2010 - 2024 ESERA GmbH, Kaufbeuren/Germany.

Änderungen			Datum	Name
Datum	Name	gez.:	08.10.2016	A. Geisler
29.05.2017	K. Meier	gepr.:		
10.06.2024	K. Meier			

ESERA-Automation
E-Service GmbH
D-87600 Kaufbeuren
www.esera-automation.de

Bezeichnung
eBus Coupler Seriel RS232
Anschlussbeispiel / Connection example

Index-Nr. Layout:
12003, V2.3 R1.0

Blattzahl: 1
Blatt-Nr.: